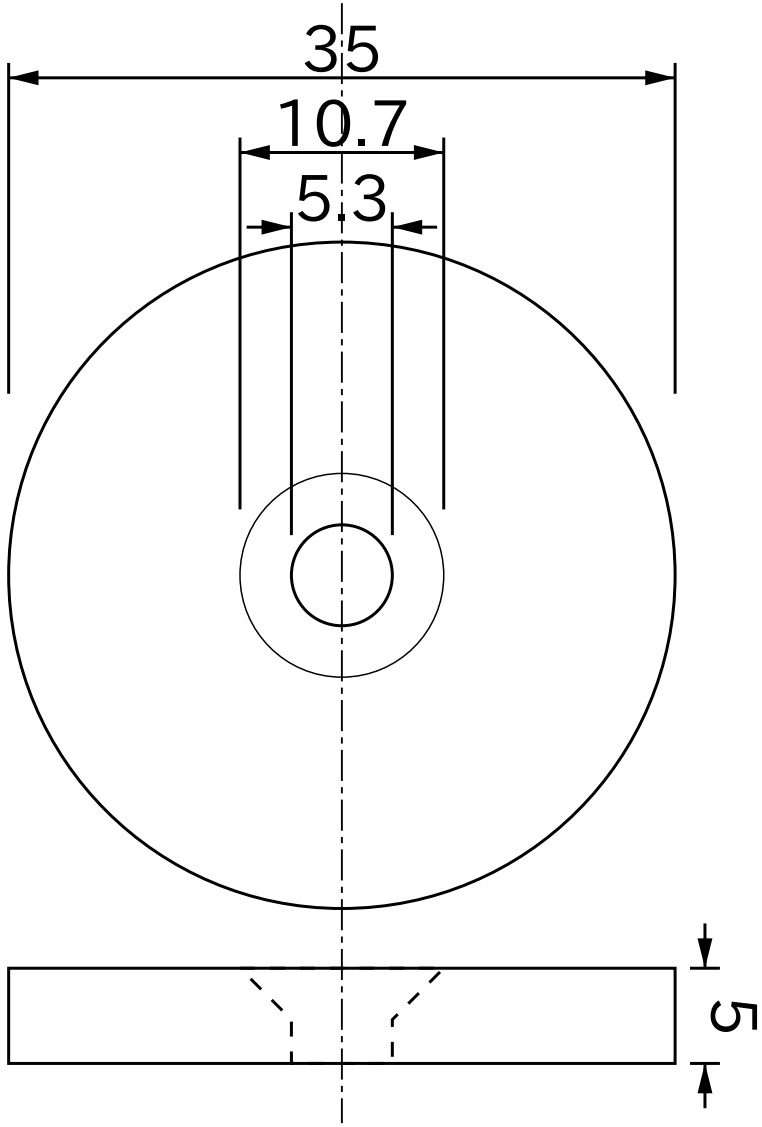


| Titolo | | | | | |
|---|---|---|---|---|---|
| Neodimio Dia35mmXDia5.3mmX5mm/M5 N-pole | | | | | |
| Numero di Disegno | Materiale | Grado | Superficie | Data YYYY/MM/DD | Approvato |
| NDC0006 | Neodimio | 35 | Ni | 2015/01/31 | Magfine Corporation |

Tutte le specifiche sono soggette a modifiche senza preavviso.

Copyright © 2000-2024 Magfine Corporation tutti i diritti riservati.