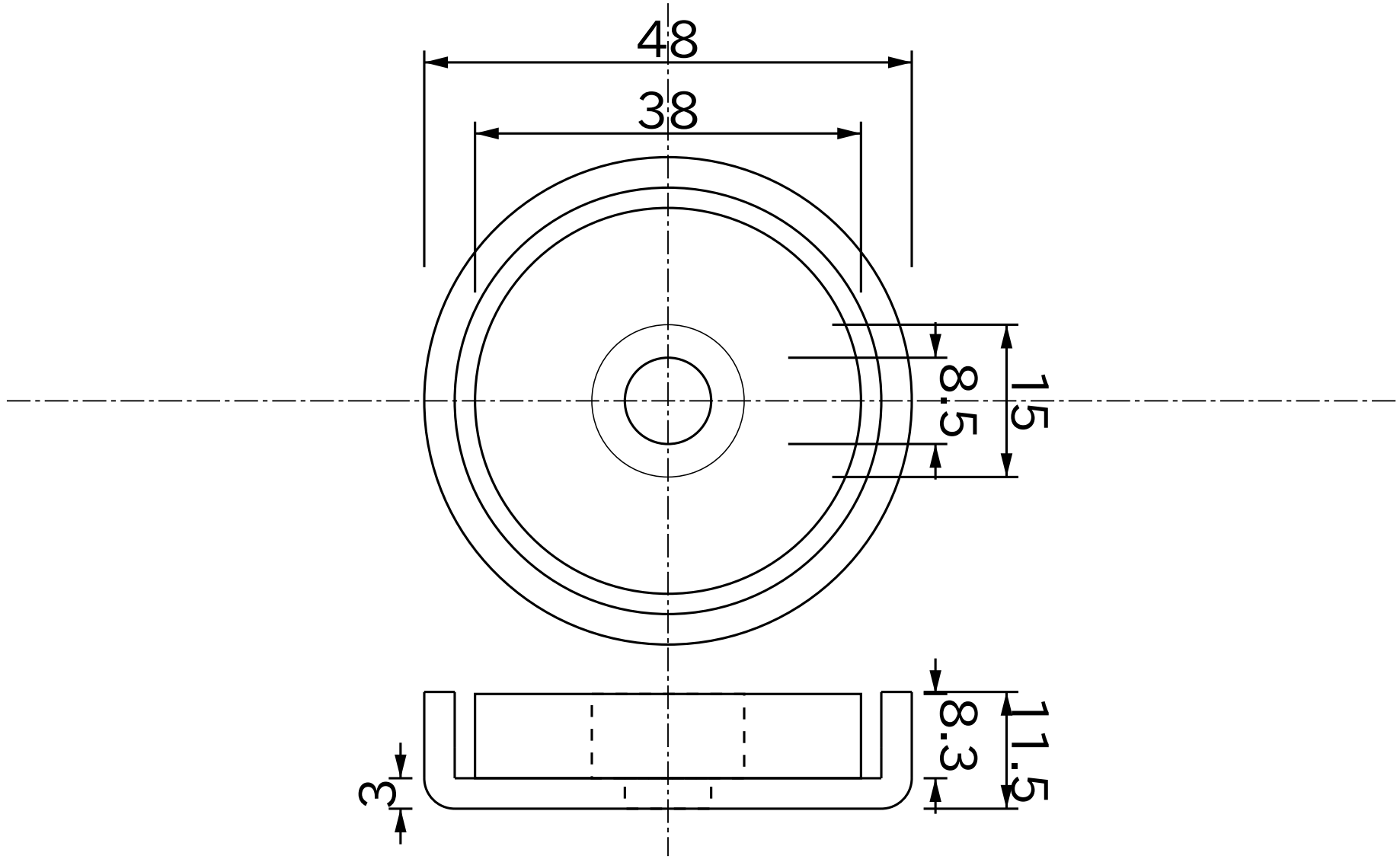

Titolo					
Base in acciaio Neodimio Dia48mmXDia8.5mmX11.5mm/M8 Foro cilindrico N-pole					
Numero di Disegno	Materiale	Grado	Superficie	Data YYYY/MM/DD	Approvato
B48	Base in acciaio Neodimio Neodimio	35	Ni	2015/01/31	Magfine Corporation

Tutte le specifiche sono soggette a modifiche senza preavviso.

Copyright © 2000-2024 Magfine Corporation tutti i diritti riservati.