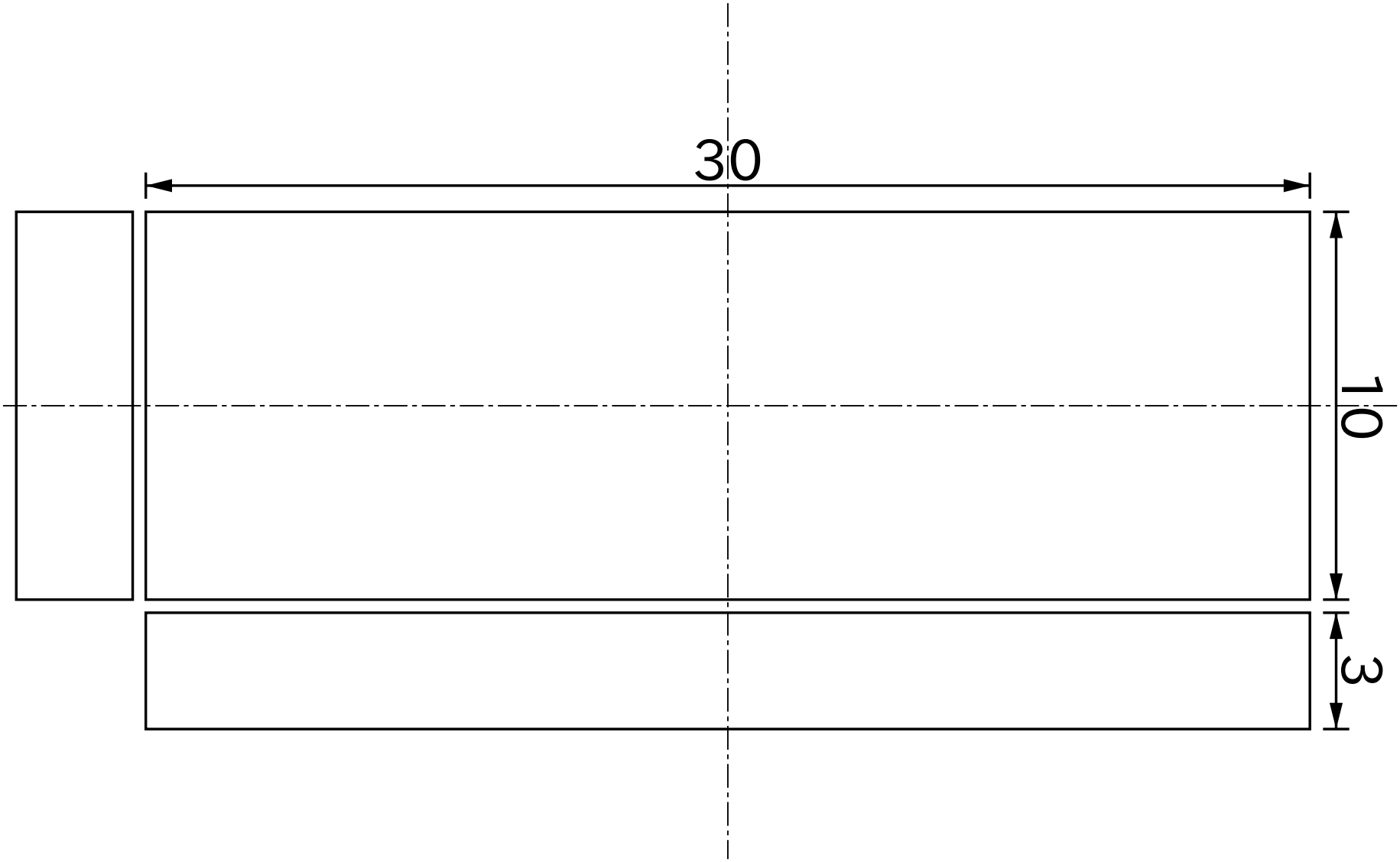

Titolo					
Samario Cobalto 30mmX10mmX3mm					
Numero di Disegno	Materiale	Grado	Superficie	Data YYYY/MM/DD	Approvato
SS0038	Samario Cobalto	YXG28H		2015/07/29	Magfine Corporation

Tutte le specifiche sono soggette a modifiche senza preavviso.

Copyright © 2000-2024 Magfine Corporation tutti i diritti riservati.