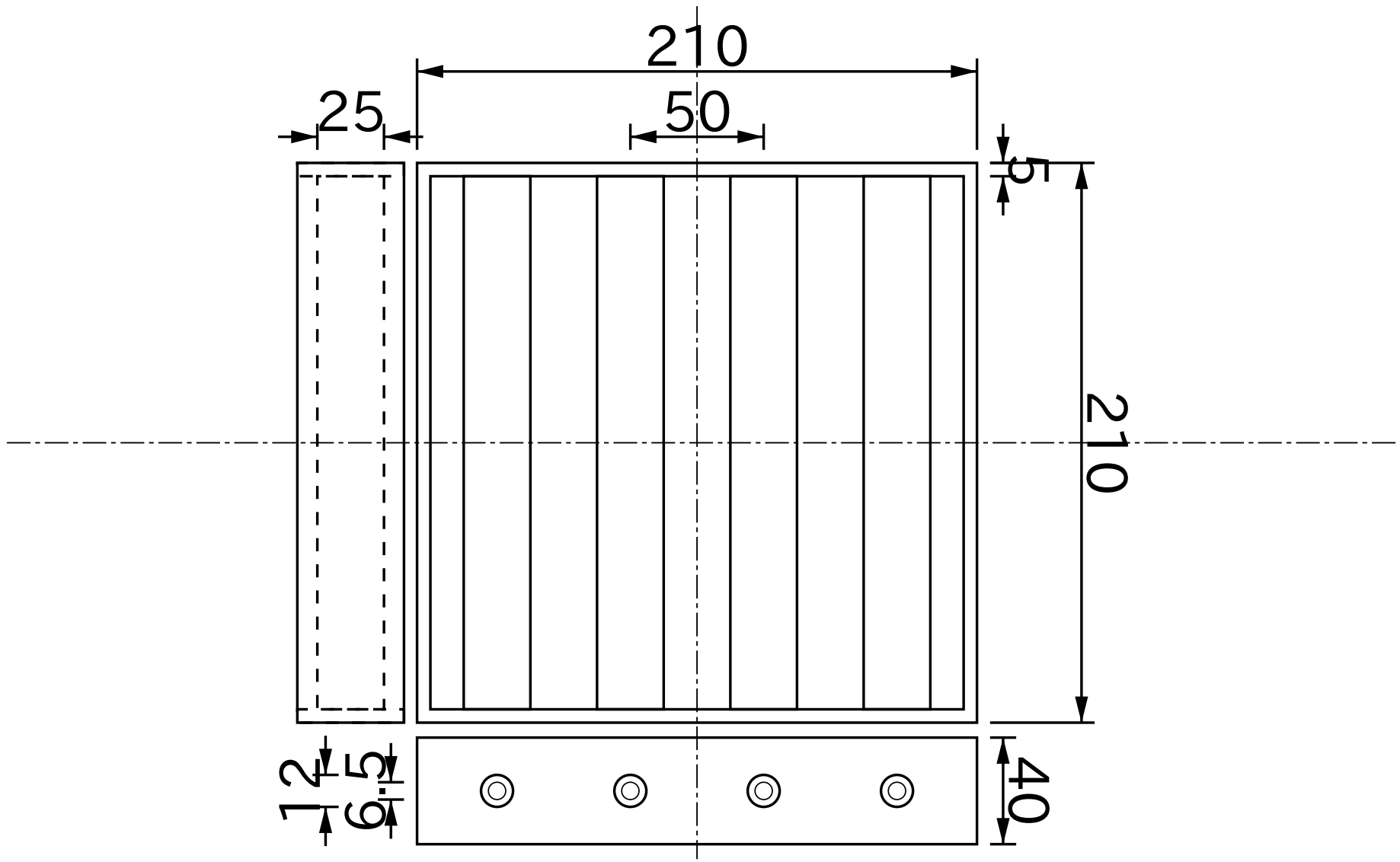

Titolo					
Magnetico Filtro L210mmXW210mmXH40mm Cornice					
Numero di Disegno	Materiale	Grado	Superficie	Data YYYY/MM/DD	Approvato
MFA20	Magnetico Filtro	316	Polish	2015/01/31	Magfine Corporation

Tutte le specifiche sono soggette a modifiche senza preavviso.

Copyright © 2000-2024 Magfine Corporation tutti i diritti riservati.