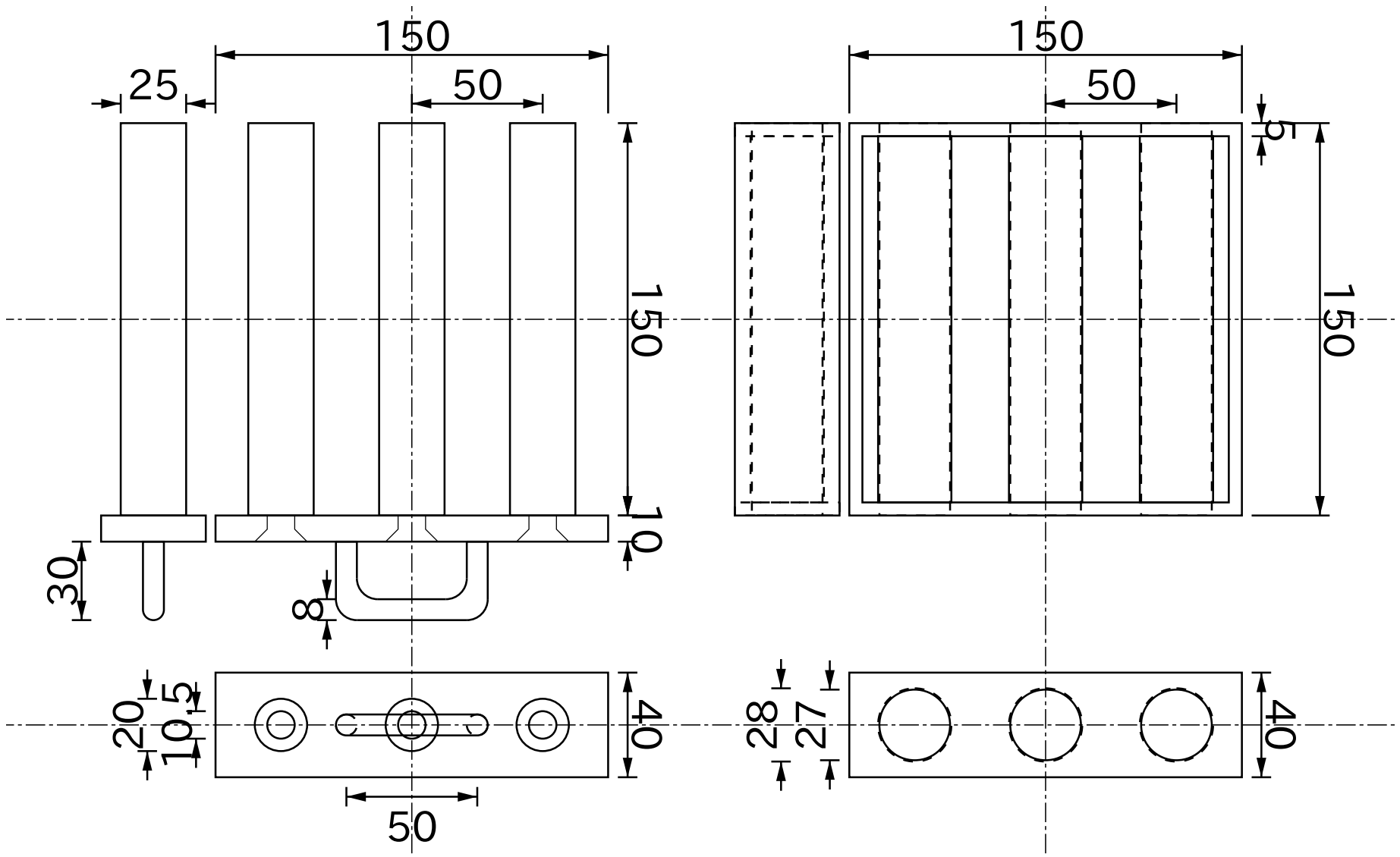


| Titolo | | | | | |
|---|---|---|---|---|---|
| Magnetico Filtro L150mmXW150mmXH40mm Cornice/Fodero/Cassetto | | | | | |
| Numero di Disegno | Materiale | Grado | Superficie | Data YYYY/MM/DD | Approvato |
| MFE15 | Magnetico Filtro | 316 | Polish | 2015/01/31 | Magfine Corporation |

Tutte le specifiche sono soggette a modifiche senza preavviso.

Copyright © 2000-2024 Magfine Corporation tutti i diritti riservati.