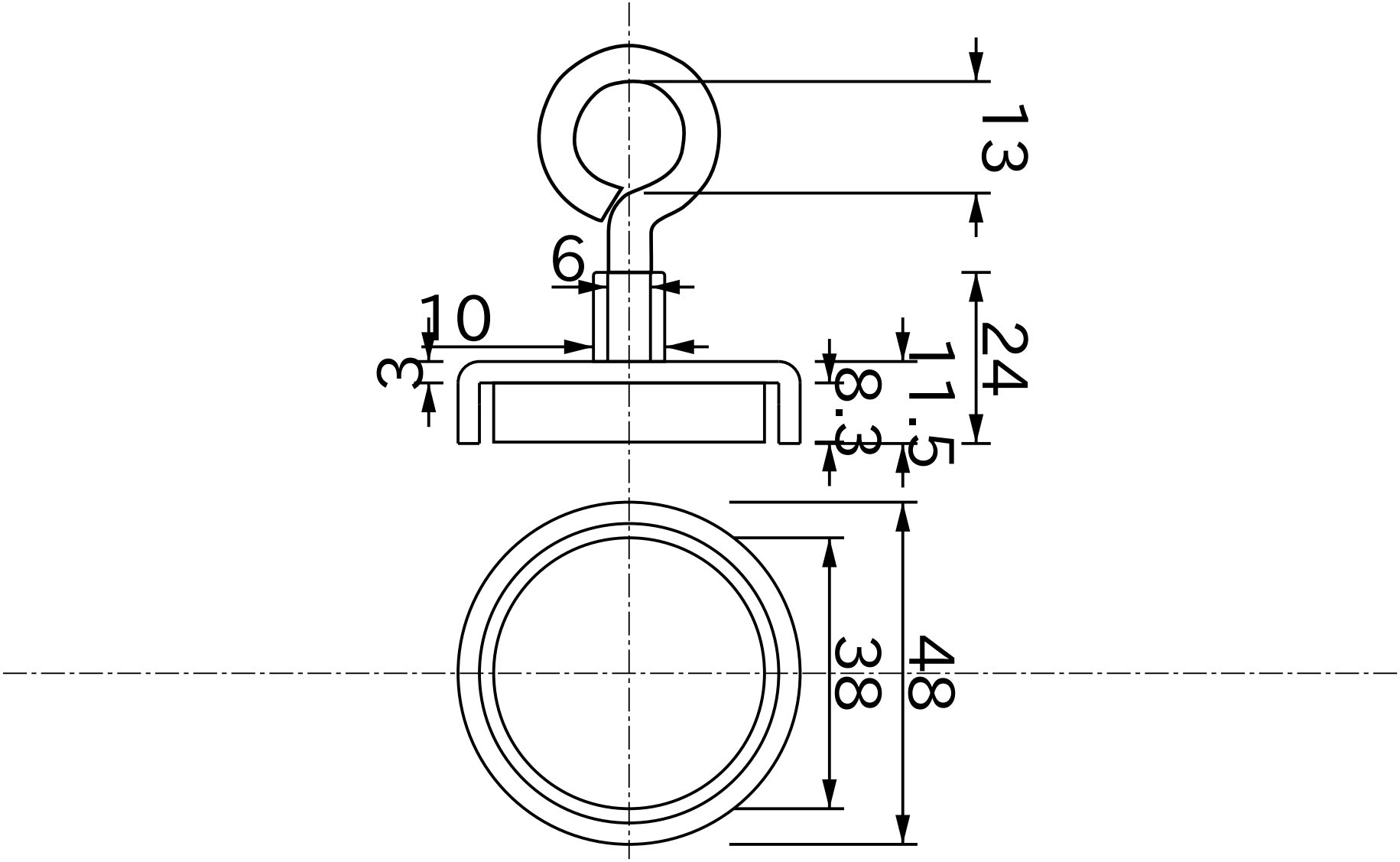


| Titolo | | | | | |
|---|---|---|---|---|---|
| Base in acciaio Neodimio Dia48mmX11.5mm Occhiello N-pole | | | | | |
| Numero di Disegno | Materiale | Grado | Superficie | Data YYYY/MM/DD | Approvato |
| F48 | Base in acciaio Neodimio Neodimio | 35 | Ni | 2015/04/30 | Magfine Corporation |

Tutte le specifiche sono soggette a modifiche senza preavviso.

Copyright © 2000-2024 Magfine Corporation tutti i diritti riservati.