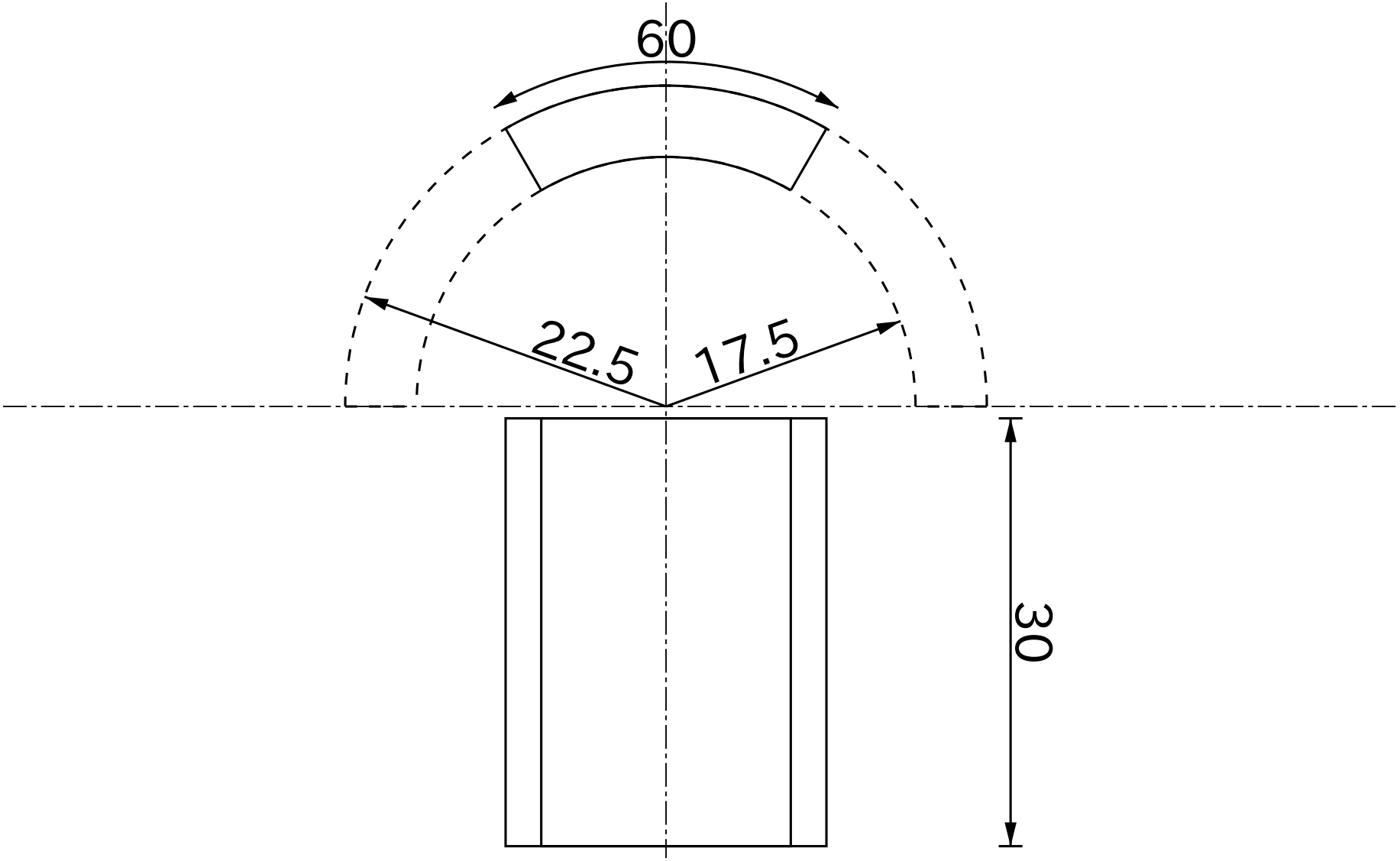

Titolo					
Neodimio R22.5mmXr17.5mmXH30mmXA60rad					
Numero di Disegno	Materiale	Grado	Superficie	Data YYYY/MM/DD	Approvato
NA0002	Neodimio	35	Ni	2017/02/12	Magfine Corporation

Tutte le specifiche sono soggette a modifiche senza preavviso.

Copyright © 2000-2024 Magfine Corporation tutti i diritti riservati.