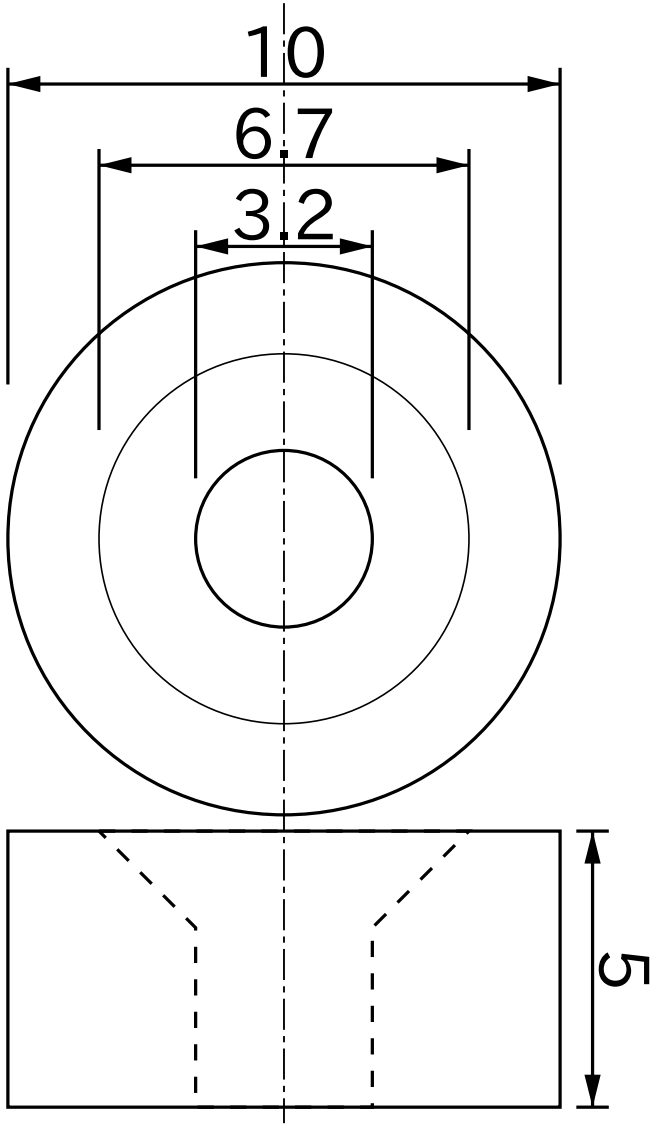

Titolo					
Neodimio Dia10mmXDia3.2mmX5mm/M3 S-pole					
Numero di Disegno	Materiale	Grado	Superficie	Data YYYY/MM/DD	Approvato
NDC0010	Neodimio	35	Ni	2017/06/20	Magfine Corporation

Tutte le specifiche sono soggette a modifiche senza preavviso.

Copyright © 2000-2024 Magfine Corporation tutti i diritti riservati.