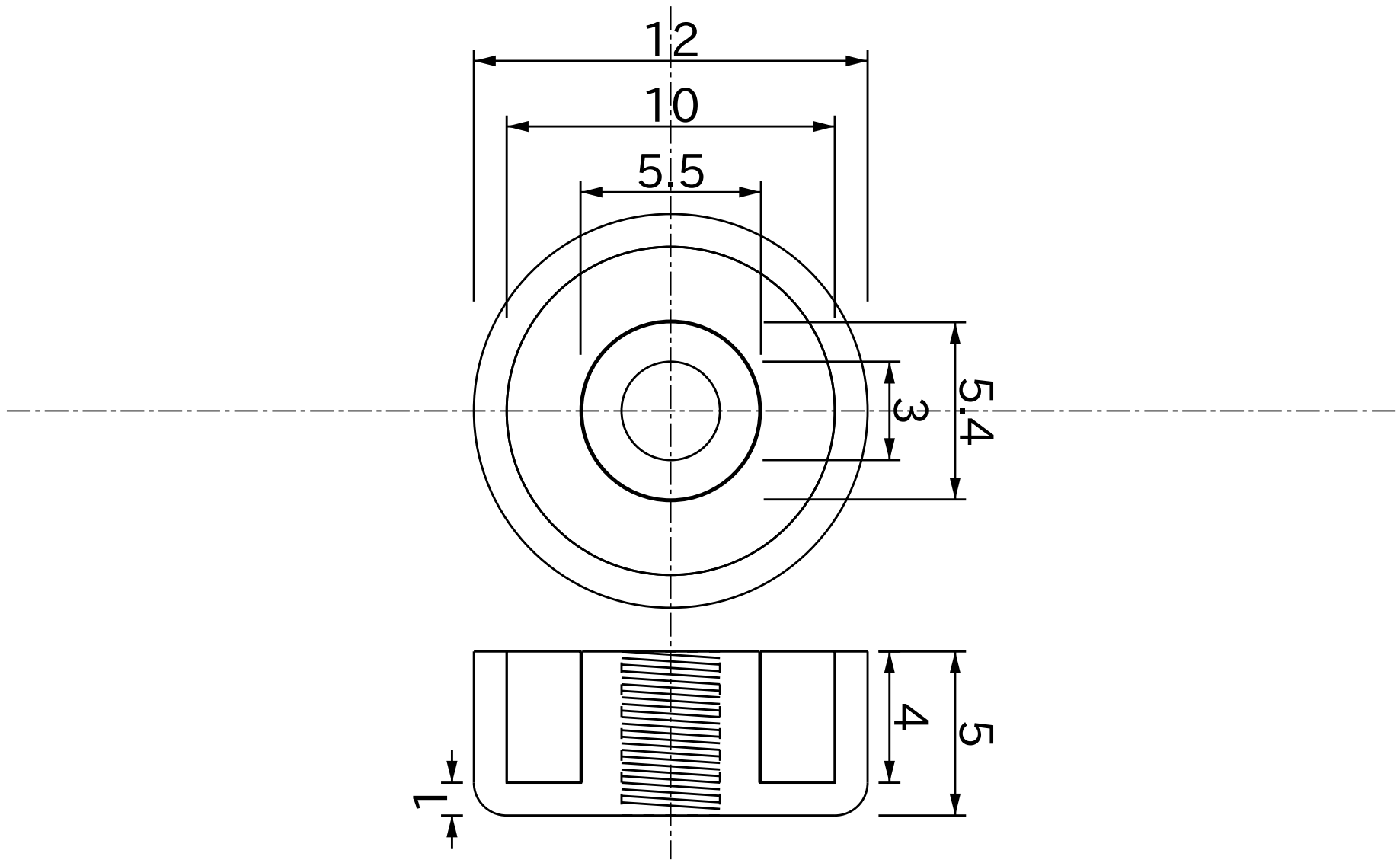

Titolo					
Base in acciaio Neodimio Dia12mmX5mm/M3 Filettatura Interna S-pole					
Numero di Disegno	Materiale	Grado	Superficie	Data YYYY/MM/DD	Approvato
H12	Base in acciaio Neodimio	35	Ni	2017/10/06	Magfine Corporation

Tutte le specifiche sono soggette a modifiche senza preavviso.

Copyright © 2000-2024 Magfine Corporation tutti i diritti riservati.