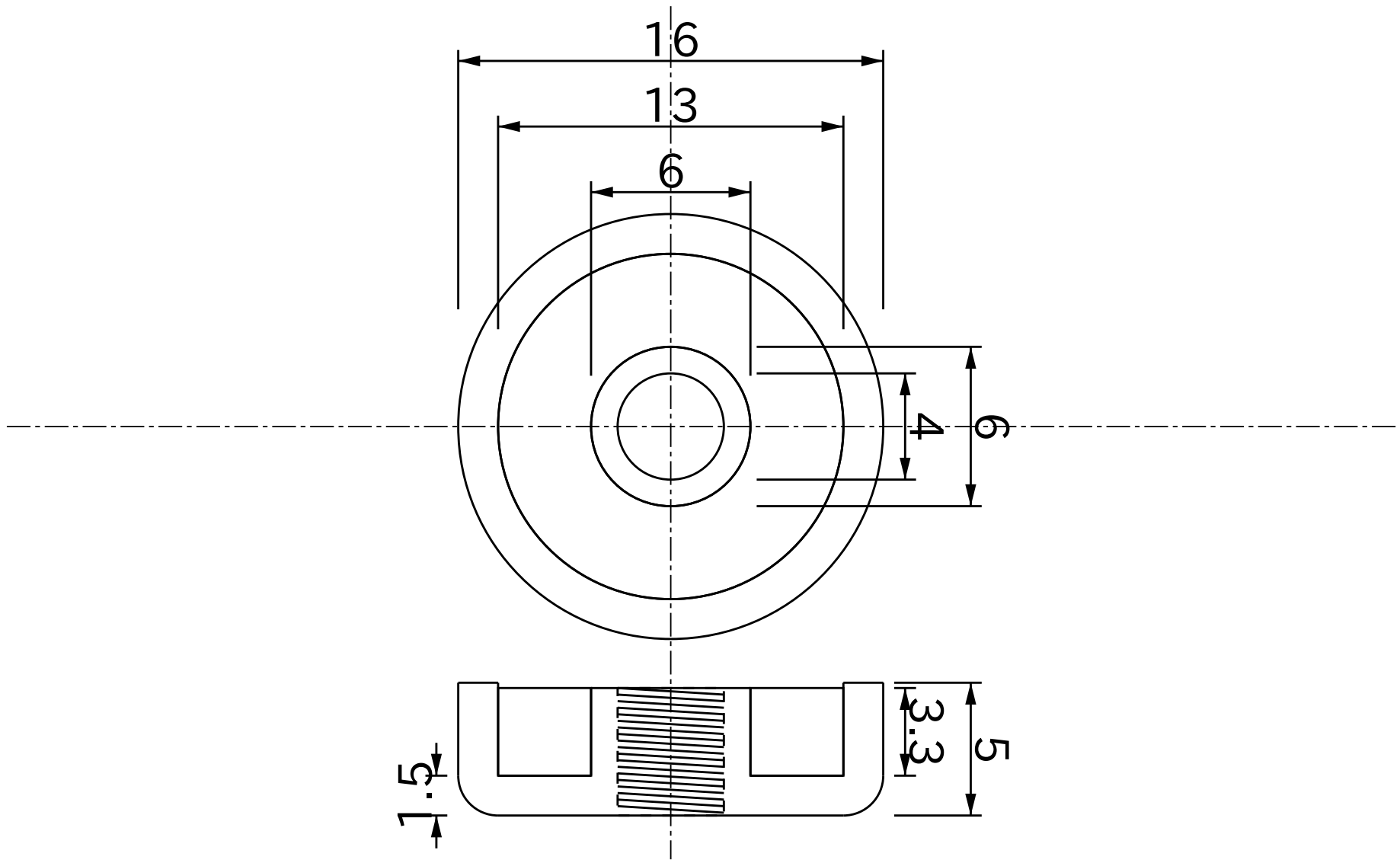


| Titolo | | | | | |
|---|---|---|---|---|---|
| Base in acciaio Neodimio DiaDia16mmX5mm/M4 Filettatura Interna S-pole | | | | | |
| Numero di Disegno | Materiale | Grado | Superficie | Data YYYY/MM/DD | Approvato |
| H16 | Base in acciaio Neodimio | 35 | Ni | 2017/10/06 | Magfine Corporation |

Tutte le specifiche sono soggette a modifiche senza preavviso.

Copyright © 2000-2024 Magfine Corporation tutti i diritti riservati.