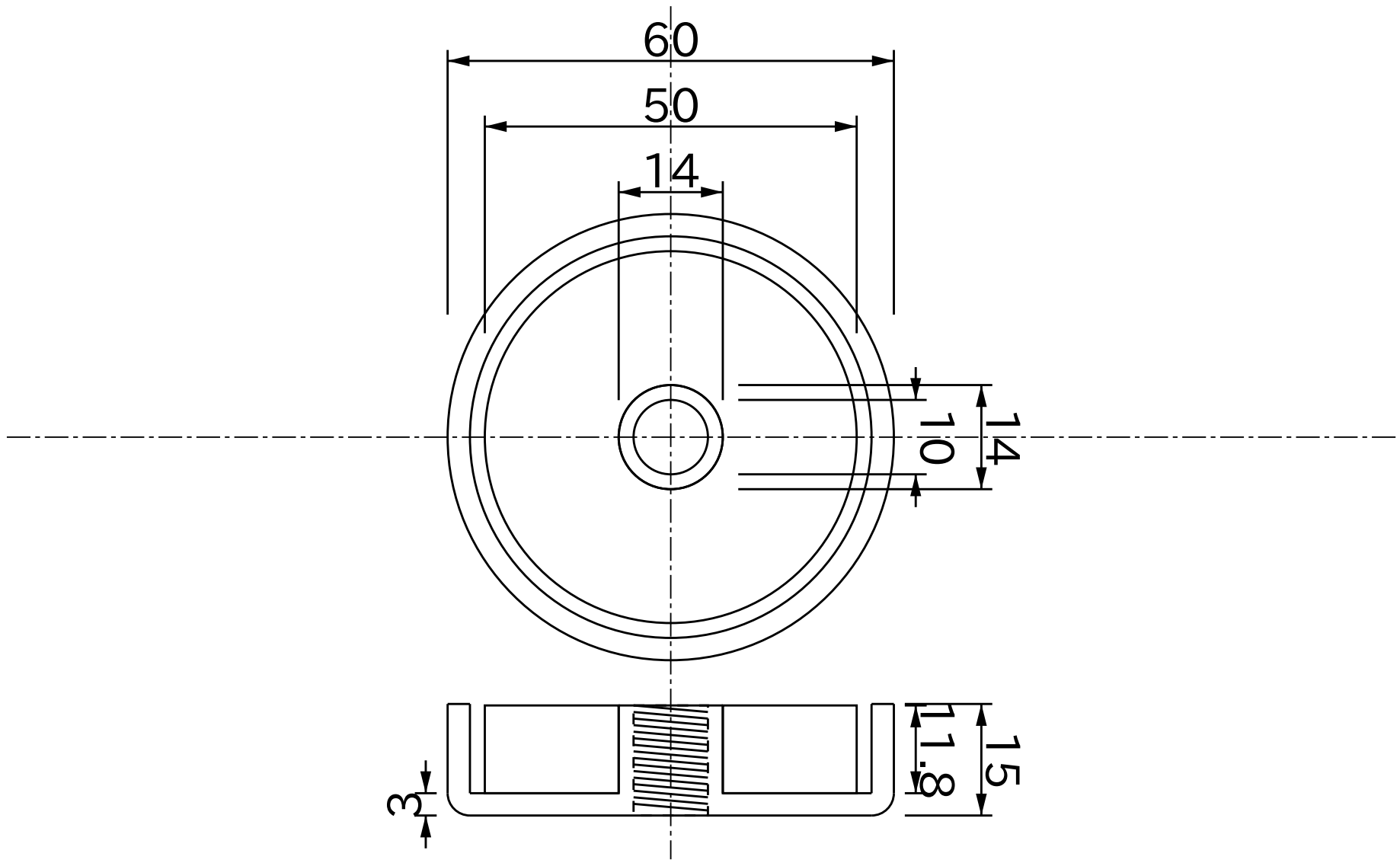

Titolo					
Base in acciaio Neodimio Dia60mmX15mm/M10 Filettatura Interna S-pole					
Numero di Disegno	Materiale	Grado	Superficie	Data YYYY/MM/DD	Approvato
H60	Base in acciaio Neodimio	35	Ni	2017/10/06	Magfine Corporation

Tutte le specifiche sono soggette a modifiche senza preavviso.

Copyright © 2000-2024 Magfine Corporation tutti i diritti riservati.