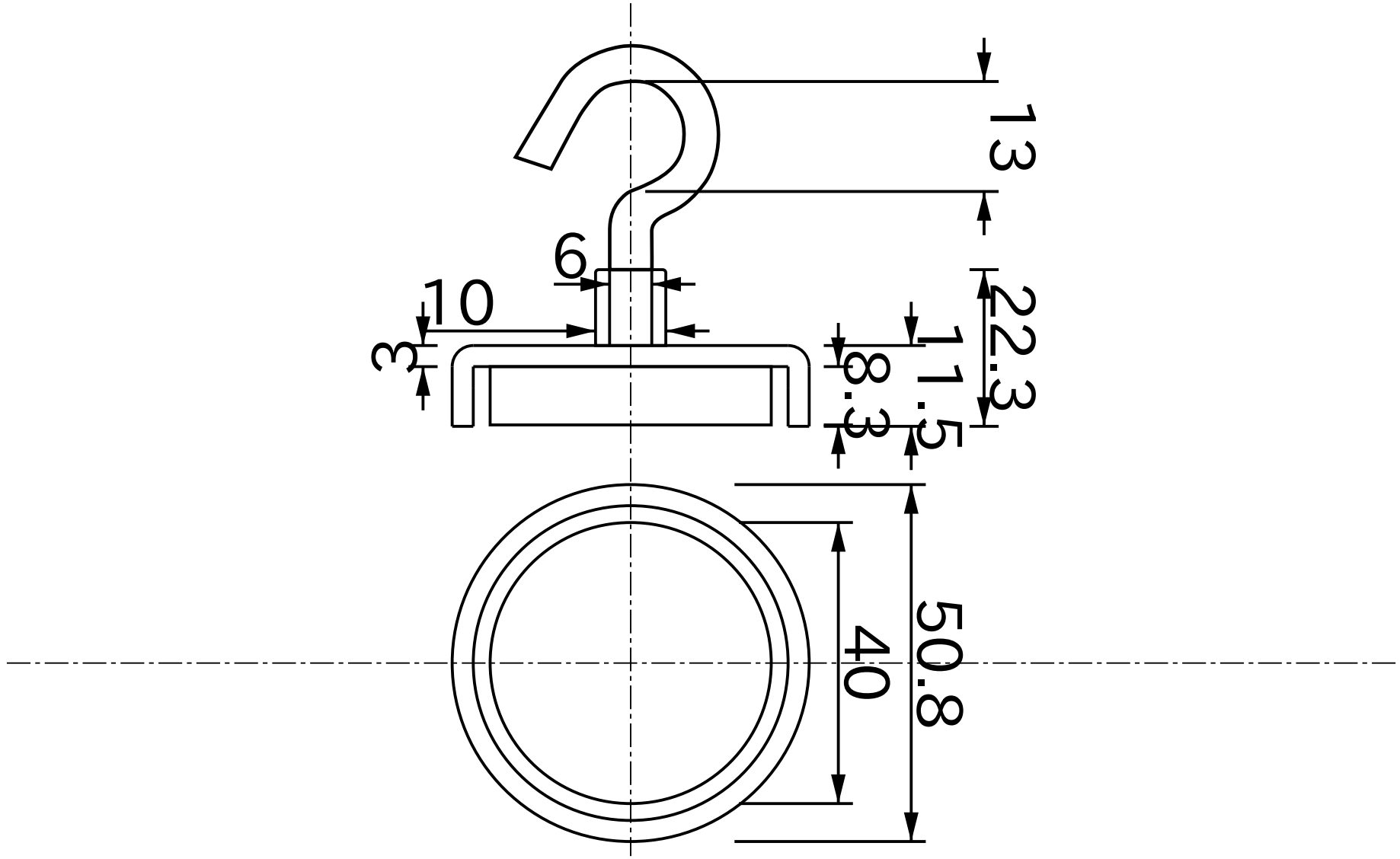

Titolo					
Base in acciaio Neodimio Dia50.8mmX11.5mm Gancio					
Numero di Disegno	Materiale	Grado	Superficie	Data YYYY/MM/DD	Approvato
E50.8	Base in acciaio Neodimio Neodimio	35	Ni	2018/09/08	Magfine Corporation

Tutte le specifiche sono soggette a modifiche senza preavviso.

Copyright © 2000-2024 Magfine Corporation tutti i diritti riservati.