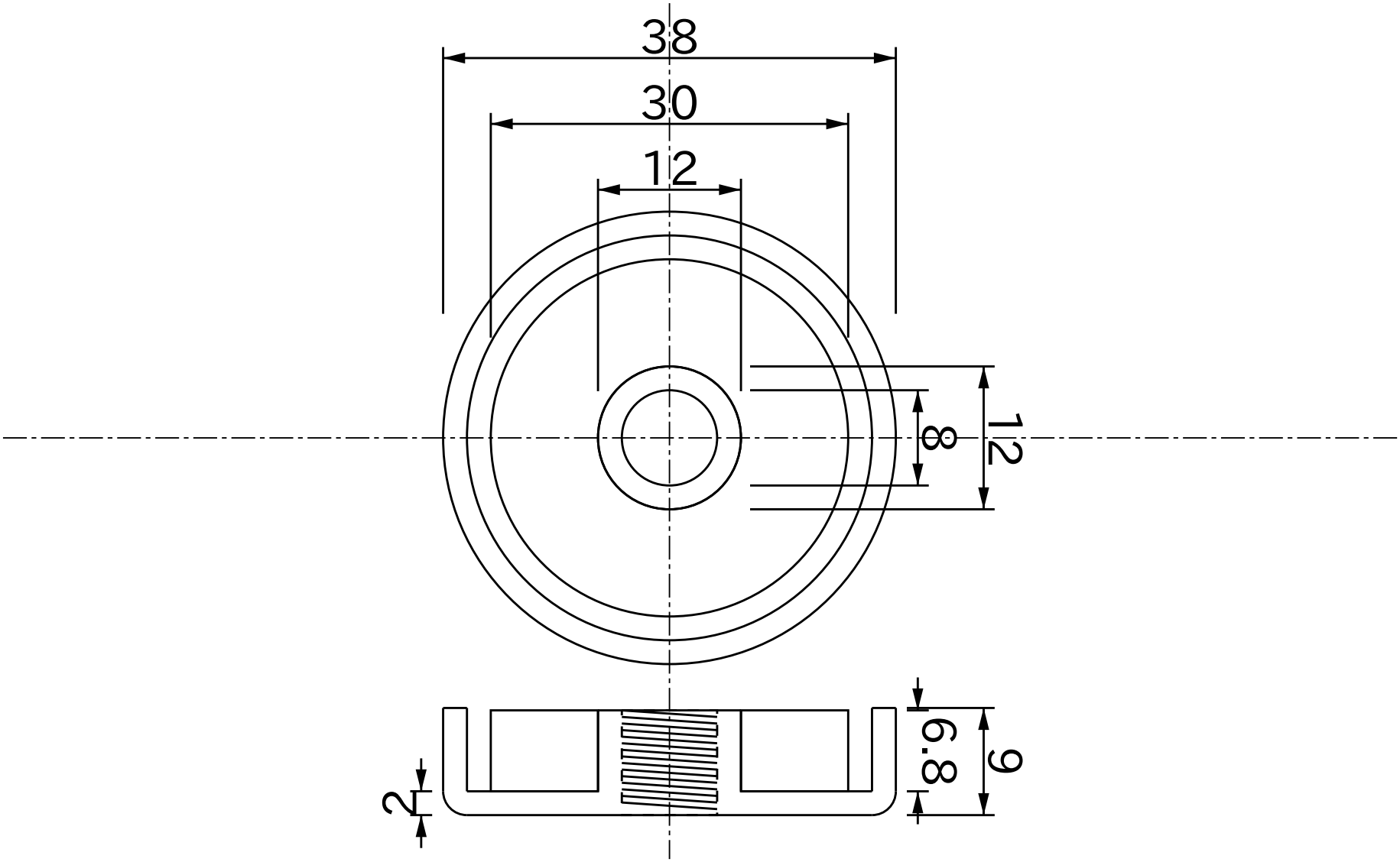

Titolo					
Base in acciaio Neodimio Dia38.1mmX9mm/M8 Filettatura Interna					
Numero di Disegno	Materiale	Grado	Superficie	Data YYYY/MM/DD	Approvato
H38	Base in acciaio Neodimio	35	Ni	2018/09/08	Magfine Corporation

Tutte le specifiche sono soggette a modifiche senza preavviso.

Copyright © 2000-2024 Magfine Corporation tutti i diritti riservati.