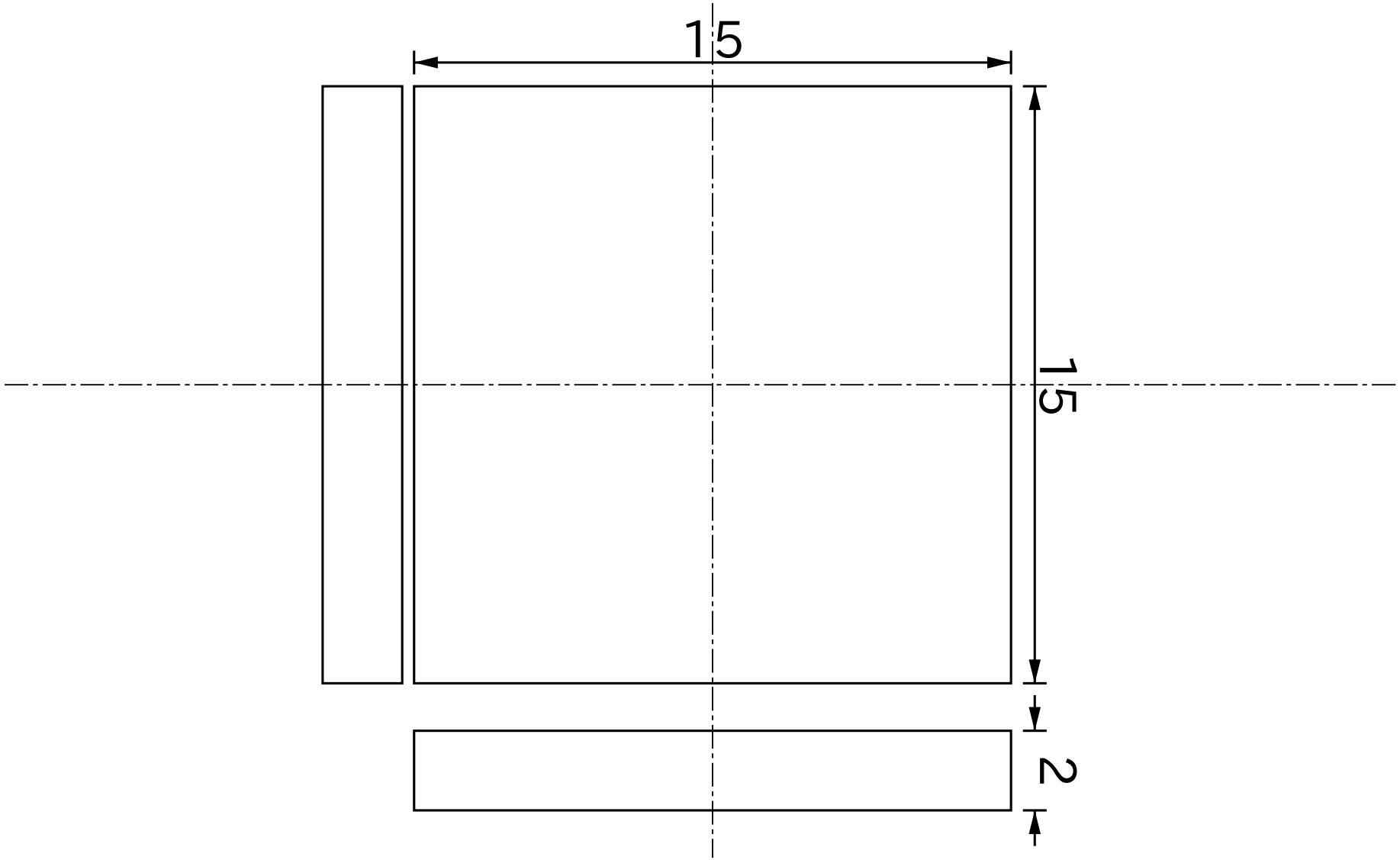

Titolo					
Neodimio 15mmX15mmX2mm					
Numero di Disegno	Materiale	Grado	Superficie	Data YYYY/MM/DD	Approvato
NS0056	Neodimio	35	Ni	2015/01/31	Magfine Corporation

Tutte le specifiche sono soggette a modifiche senza preavviso.

Copyright © 2000-2026 Magfine Corporation tutti i diritti riservati.