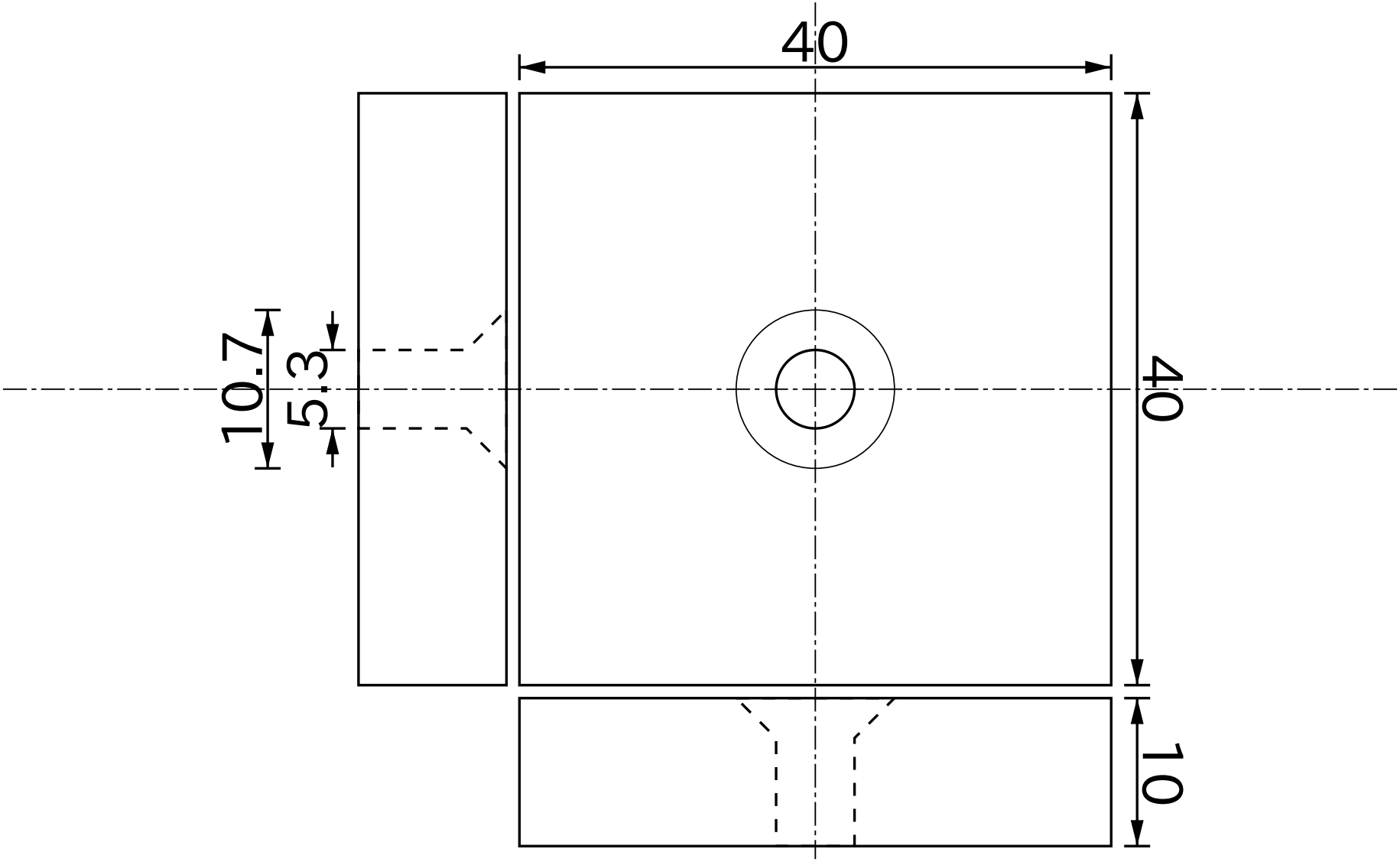

Titolo					
Neodimio 40mmX40mmX10mm/M5 N-pole					
Numero di Disegno	Materiale	Grado	Superficie	Data YYYY/MM/DD	Approvato
NSC0054	Neodimio	35	Ni	2015/01/31	Magfine Corporation

Tutte le specifiche sono soggette a modifiche senza preavviso.

Copyright © 2000-2025 Magfine Corporation tutti i diritti riservati.