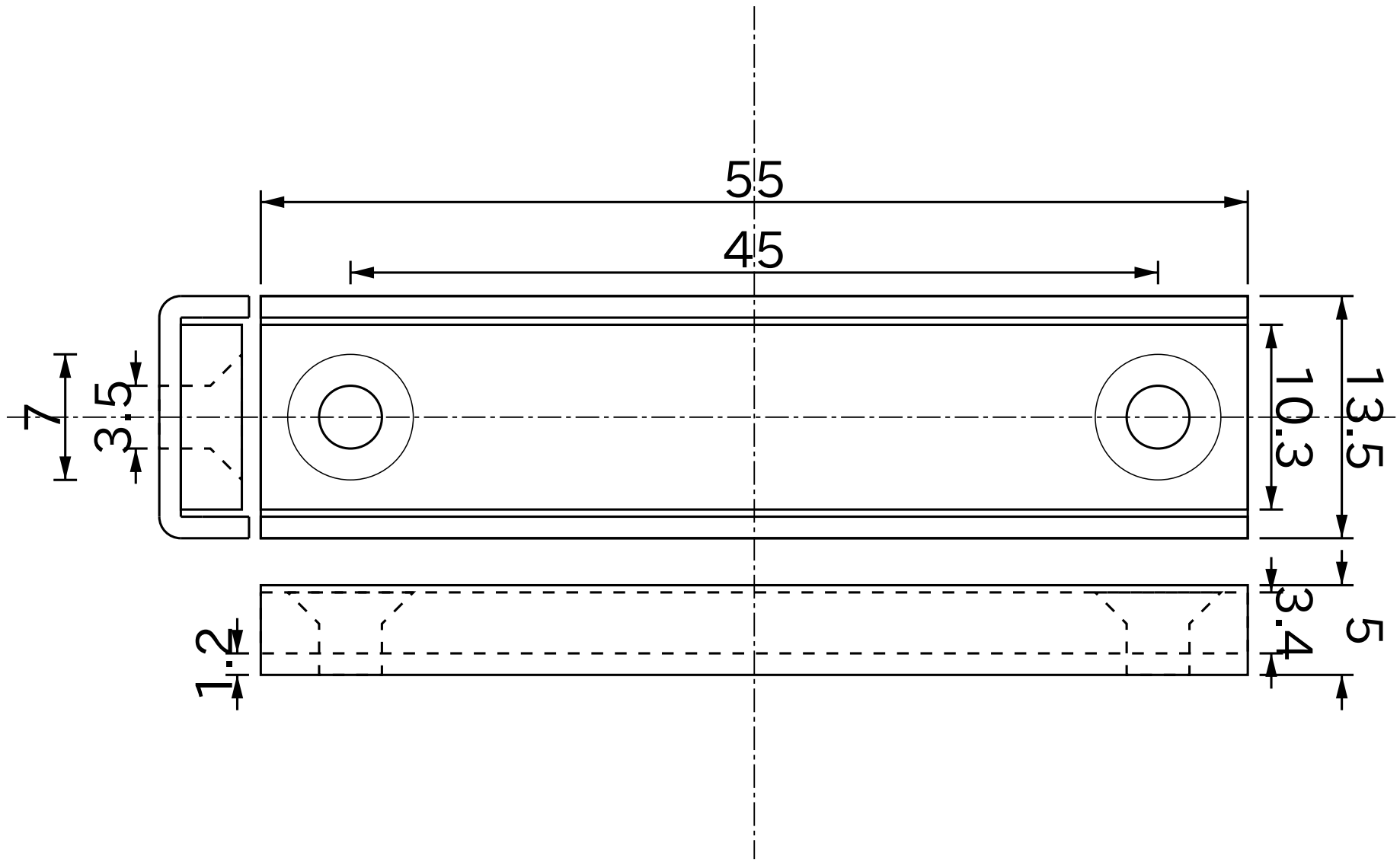


| Titolo | | | | | |
|---|---|---|---|---|---|
| Base in acciaio Neodimio 55mmX13.5mmX5mm/M3 Foro svasato N-pole | | | | | |
| Numero di Disegno | Materiale | Grado | Superficie | Data YYYY/MM/DD | Approvato |
| LA55 | Base in acciaio Neodimio Neodimio | 35 | Ni | 2015/01/31 | Magfine Corporation |

Tutte le specifiche sono soggette a modifiche senza preavviso.

Copyright © 2000-2025 Magfine Corporation tutti i diritti riservati.