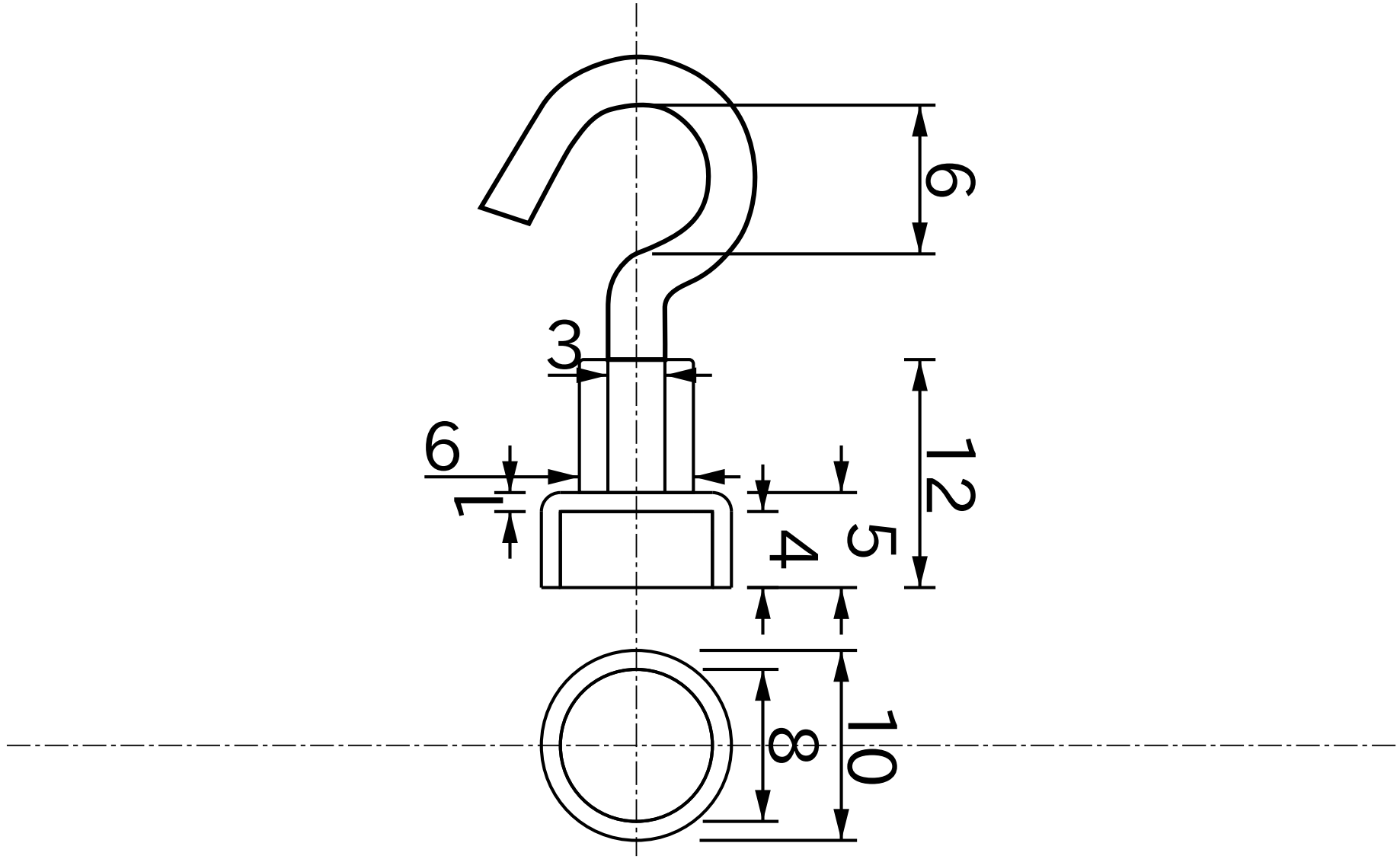

Titolo					
Base in acciaio Neodimio Dia10mmX5mm Gancio S-pole					
Numero di Disegno	Materiale	Grado	Superficie	Data YYYY/MM/DD	Approvato
E10	Base in acciaio Neodimio Neodimio	35	Ni	2017/06/20	Magfine Corporation

Tutte le specifiche sono soggette a modifiche senza preavviso.

Copyright © 2000-2026 Magfine Corporation tutti i diritti riservati.