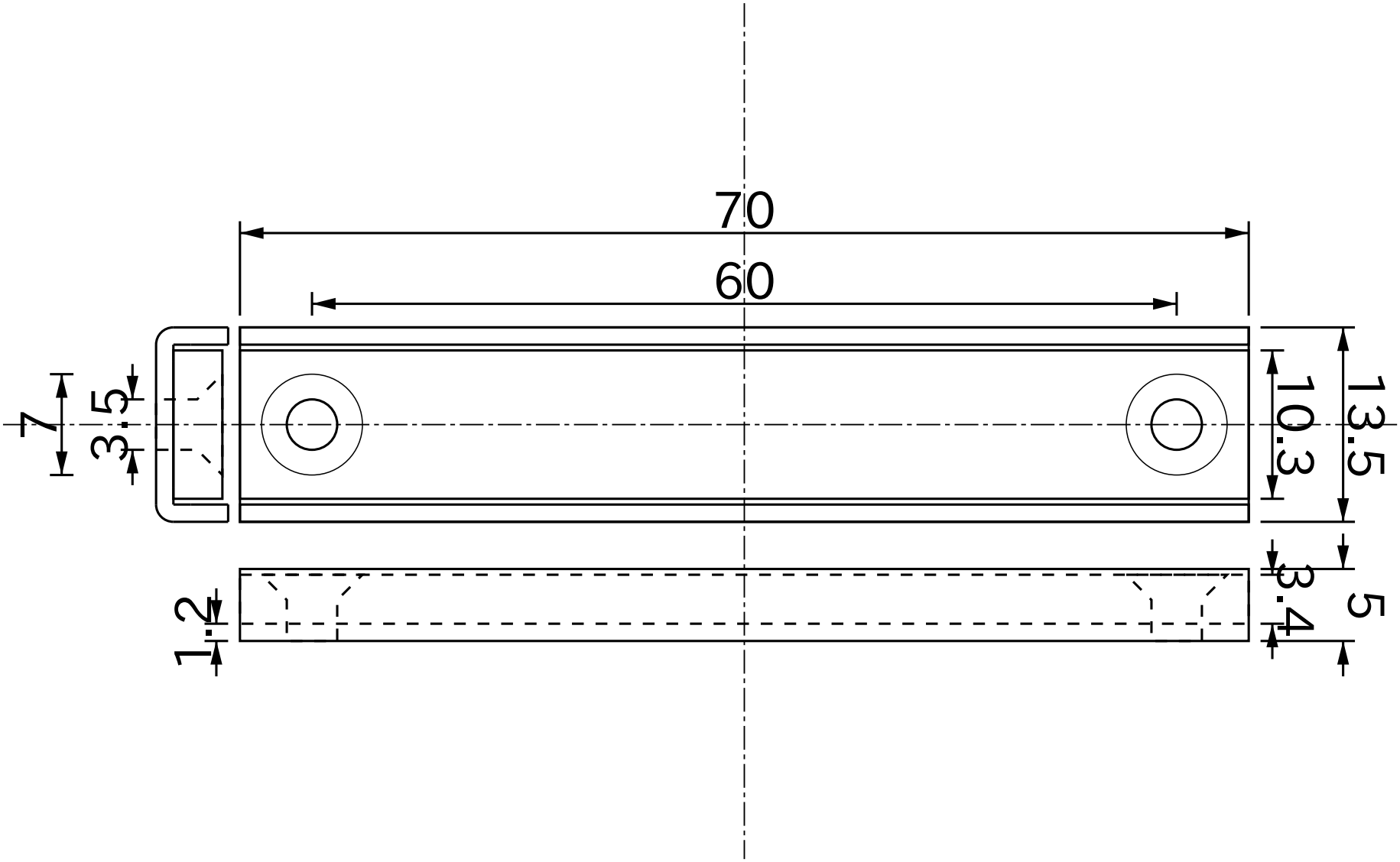

Titolo					
Base in acciaio Neodimio 70mmX13.5mmX5mm/M3 Foro svasato S-pole					
Numero di Disegno	Materiale	Grado	Superficie	Data YYYY/MM/DD	Approvato
LA70	Base in acciaio Neodimio Neodimio	35	Ni	2017/06/20	Magfine Corporation

Tutte le specifiche sono soggette a modifiche senza preavviso.

Copyright © 2000-2025 Magfine Corporation tutti i diritti riservati.