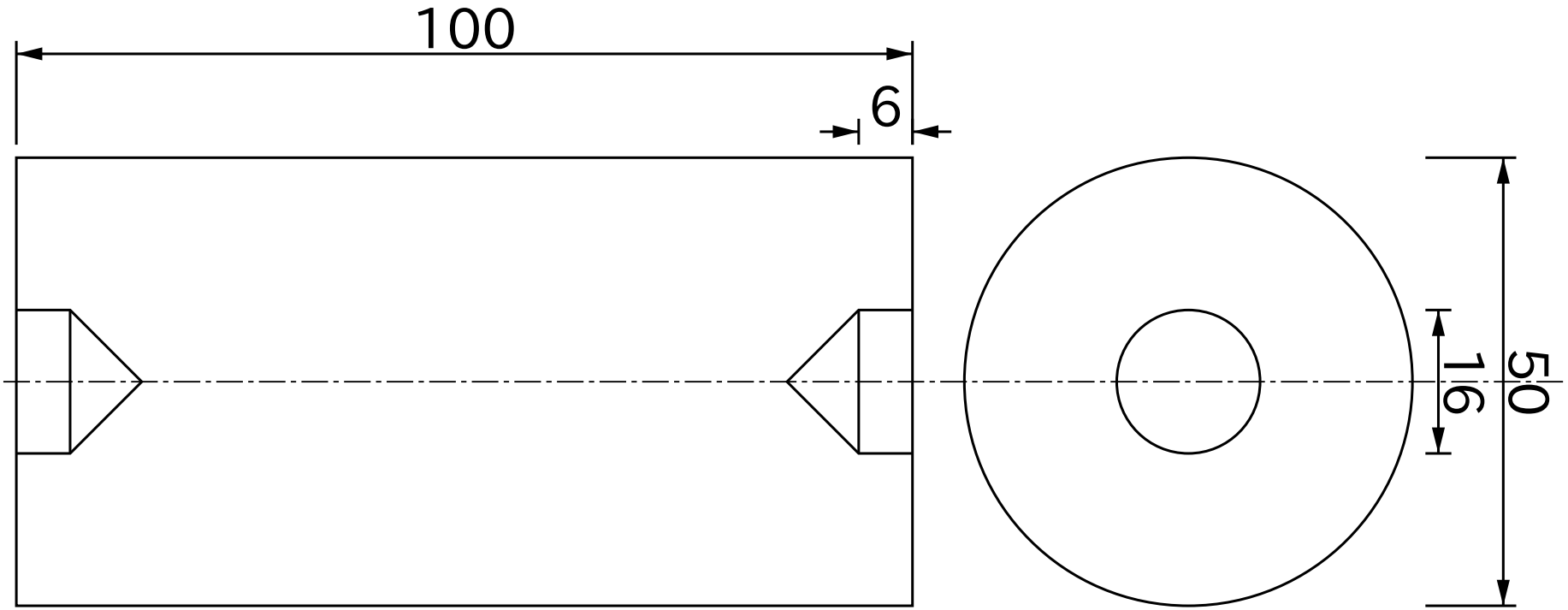

Titolo					
Magnetico Barra Dia50mmX100mm					
Numero di Disegno	Materiale	Grado	Superficie	Data YYYY/MM/DD	Approvato
SMU10	Magnetico Barra	316	Polish	2018/06/30	Magfine Corporation

Tutte le specifiche sono soggette a modifiche senza preavviso.

Copyright © 2000-2026 Magfine Corporation tutti i diritti riservati.